## 【金具工法での各レイヤの階別内容】

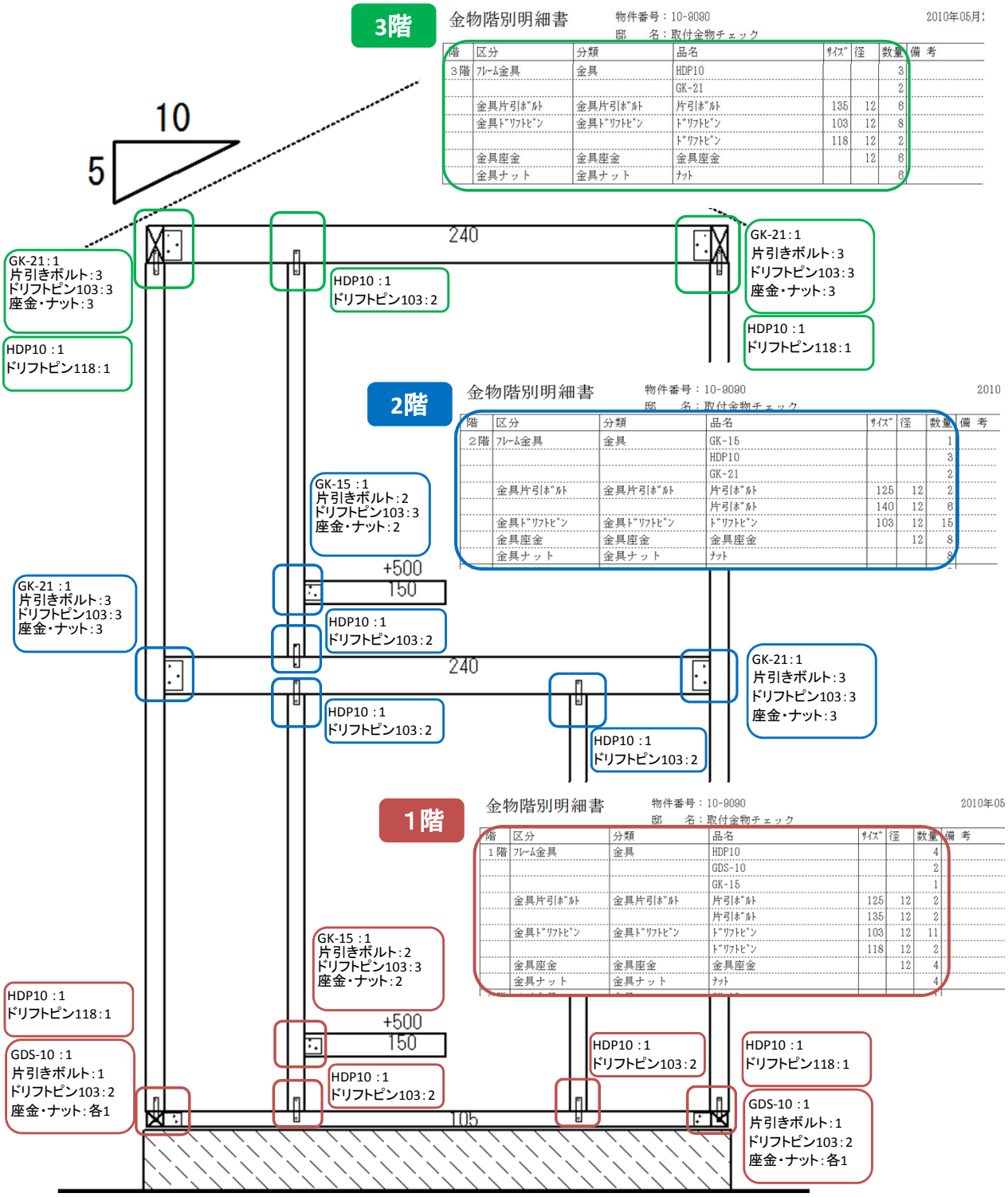


| 階 | 区分 | 分類 | 品名 | ｻｲｽﾞ | 径 | 数量 | 備考 |
|---|---|---|---|---|---|---|---|
| 3階 | ﾌﾚｰﾑ金具 | 金具 | HDP10 | | | 3 | |
| | | | GK-21 | | | 2 | |
| | 金具片引ﾎﾞﾙﾄ | 金具片引ﾎﾞﾙﾄ | 片引ﾎﾞﾙﾄ | 135 | 12 | 6 | |
| | 金具ﾄﾞﾘﾌﾄﾋﾟﾝ | 金具ﾄﾞﾘﾌﾄﾋﾟﾝ | ﾄﾞﾘﾌﾄﾋﾟﾝ | 103 | 12 | 8 | |
| | | | ﾄﾞﾘﾌﾄﾋﾟﾝ | 118 | 12 | 2 | |
| | 金具座金 | 金具座金 | 金具座金 | | 12 | 6 | |
| | 金具ナット | 金具ナット | ﾅｯﾄ | | | 6 | |

| 階 | 区分 | 分類 | 品名 | ｻｲｽﾞ | 径 | 数量 | 備考 |
|---|---|---|---|---|---|---|---|
| 2階 | ﾌﾚｰﾑ金具 | 金具 | GK-15 | | | 1 | |
| | | | HDP10 | | | 3 | |
| | | | GK-21 | | | 2 | |
| | 金具片引ﾎﾞﾙﾄ | 金具片引ﾎﾞﾙﾄ | 片引ﾎﾞﾙﾄ | 125 | 12 | 2 | |
| | | | 片引ﾎﾞﾙﾄ | 140 | 12 | 6 | |
| | 金具ﾄﾞﾘﾌﾄﾋﾟﾝ | 金具ﾄﾞﾘﾌﾄﾋﾟﾝ | ﾄﾞﾘﾌﾄﾋﾟﾝ | 103 | 12 | 15 | |
| | 金具座金 | 金具座金 | 金具座金 | | 12 | 8 | |
| | 金具ナット | 金具ナット | ﾅｯﾄ | | | 8 | |

| 階 | 区分 | 分類 | 品名 | ｻｲｽﾞ | 径 | 数量 | 備考 |
|---|---|---|---|---|---|---|---|
| 1階 | ﾌﾚｰﾑ金具 | 金具 | HDP10 | | | 4 | |
| | | | GDS-10 | | | 2 | |
| | | | GK-15 | | | 1 | |
| | 金具片引ﾎﾞﾙﾄ | 金具片引ﾎﾞﾙﾄ | 片引ﾎﾞﾙﾄ | 125 | 12 | 2 | |
| | | | 片引ﾎﾞﾙﾄ | 135 | 12 | 2 | |
| | 金具ﾄﾞﾘﾌﾄﾋﾟﾝ | 金具ﾄﾞﾘﾌﾄﾋﾟﾝ | ﾄﾞﾘﾌﾄﾋﾟﾝ | 103 | 12 | 11 | |
| | | | ﾄﾞﾘﾌﾄﾋﾟﾝ | 118 | 12 | 2 | |
| | 金具座金 | 金具座金 | 金具座金 | | 12 | 4 | |
| | 金具ナット | 金具ナット | ﾅｯﾄ | | | 4 | |